TRES

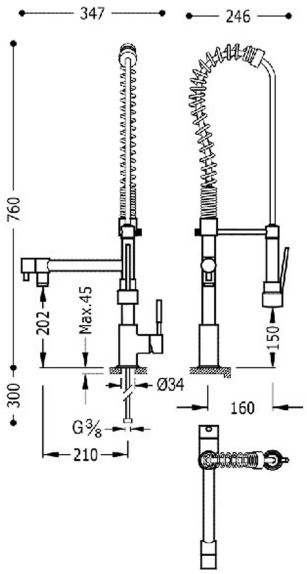

130495

COCINA

Grifo monomando doble con ducha extraíble para cocina industrial

·Con latiguillos de alimentación flexibles G3/8

Acabado Cromo

Ángulo de giro del caño: 360

Referencia del cartucho: 9134592